NDA-U-PSU0H 电源装置，IR，24VAC，适用于NDA-7100-PEN/PENF

- ▶ 铝质外壳，符合IP66和UL类型4X标准，可防水防尘
- ▶ IK10防暴等级，可确保外壳完整性
- ▶ 24 VAC直接电源输入，不带变压器
- ▶ 适用于不带PoE的应用或带PoE的冗余电源应用

监管信息

有关所有相关认证/标准的完整列表，请参阅设备产品页面中“文档”选项卡上的在线目录中的产品测试报告。如果产品页面上没有该文档，请联系您的销售代表。

产品安全	符合EN、IEC和UL标准，包括： UL 62368-1第2版 CAN/CSA C22.2 No. 62368-1-1 IEC 62368-1:2014 EN 62368-1:2014+A11:2017 UL 62368-1第3版 CSA C22.2 No. 62368-1:19 IEC 62368-1:2018 EN IEC 62368-1:2020+A11:2020
电磁兼容性(EMC)	符合FCC第15部分、ICES-003第7版（仅限加拿大）和 CE规章要求，包括下列内容的最新版本： EN 50130-4: 2011 EN 55032: 2015 + A11: 2020（A类） EN 61000-3-2: 2014 EN 61000-3-3: 2013 FCC 47第15 B部分（A类） CISPR 32（A类）
RoHS	符合EN IEC 63000:2018标准

安装/配置说明

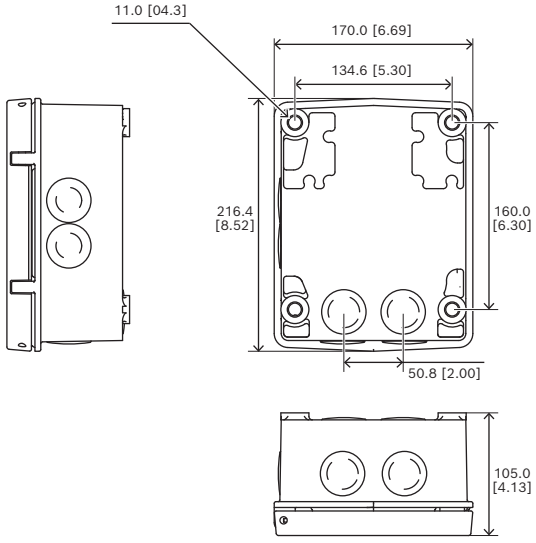

尺寸（单位：毫米（英寸））
这些装置可以直接安装到墙壁或其他平坦表面上。您还可根据AUTODOME实际安装需求，选购立杆和墙角安装附件。
多个电缆密封塞/导线孔可保护电缆并简化安装。
每个装置配备一个盖门，可提供IP66等级/UL 类型4X的防水防尘保护，并能满足极端环境条件下的电源和电气安全要求。该装置还采用了特别的设计并具有IK10等级，可保护电源装置免受恶意破坏和篡改事件的影响。

随附部件

数量	部件
1	NDA-U-PSU0H电源盒
1	Quick installation guide
1	安全须知

技术指标

电气规格

输入电压(VAC)	24 VAC ± 10%，50/60 Hz
输出电压(VAC)	24 VAC @ 3.5A，50/60 Hz （IEC 62638-1限定电源）

注：不使用24 VAC @ 2 A。

机械规格

尺寸(高x宽x深) (毫米)	216.4 mm x 170 mm x 105 mm
尺寸(高x宽x深) (英寸)	8.52 in x 6.69 in x 4.13 in
颜色(RAL)	RAL 9003信号白
材料	实心铸铝
材料镀层	粉末涂层，粉末喷漆

环境规格

工作温度(°C)	-60 °C – 60 °C
工作温度(°F)	-76 °F – 140 °F
工作相对湿度，冷凝(%)	0% – 100%
IP等级	IP66
撞击防护	IK10 (IEC 62262)
防护级别	UL 类型 4X

订购信息

NDA-U-PSU0H 电源装置，IR，24VAC，适用于NDA-7100-PEN/PENF
不带变压器的电源装置，24 VAC，IK10，适用于AUTODOME 7100i IR摄像机
订单号 **NDA-U-PSU0H**

https://www.boschsecurity.com

© Bosch Security Systems 2024